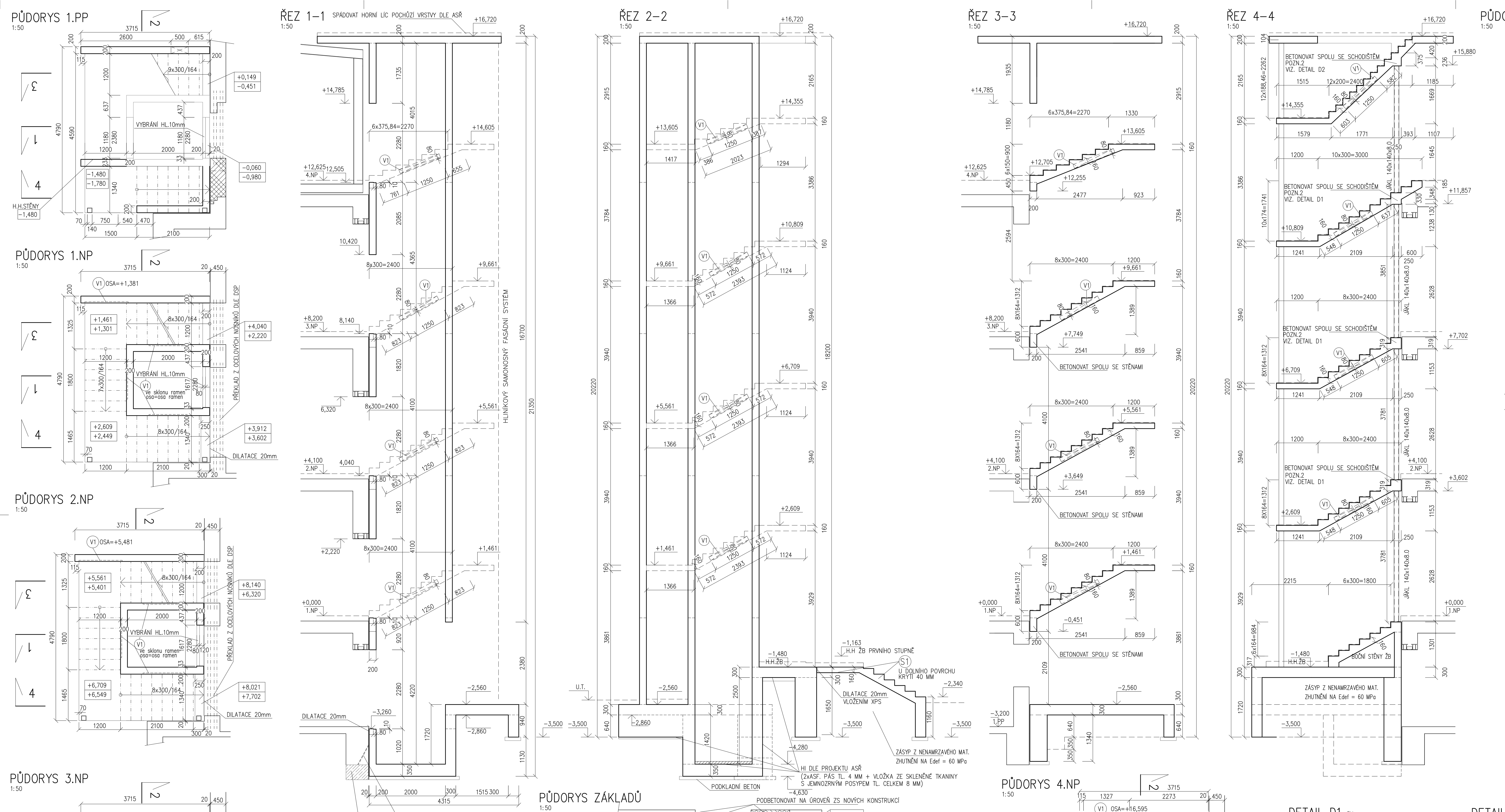

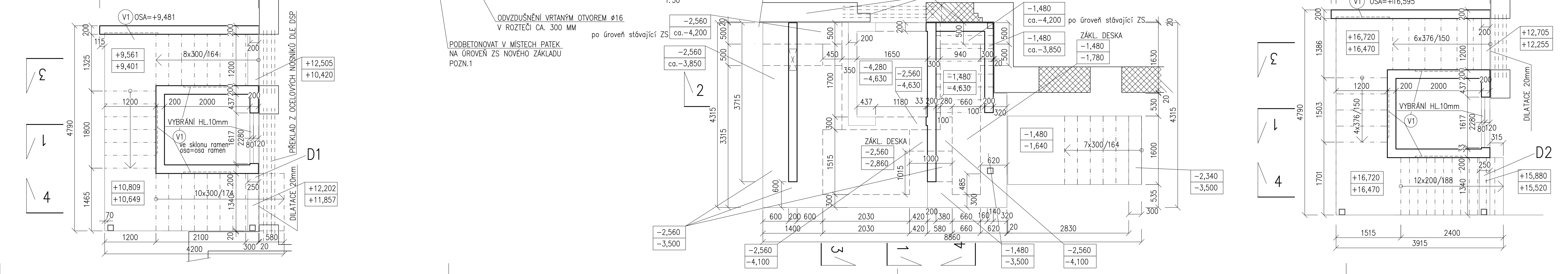

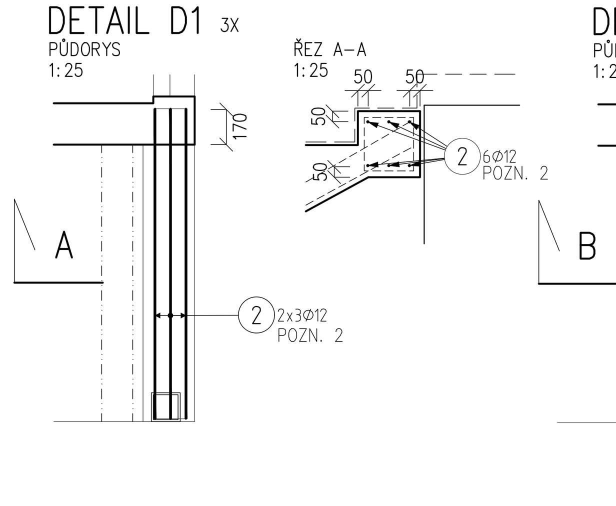

POZN. 2 : VÝZTUŽ VLEPIT DO ŽB CHEMICKOU KOTVOU NAPŘ. HILTI HIT HY 200 DO PŘEDVRTANÝCH OTVORŮ ø16 (R12) a ø18 (R14) mm HLOUBKY 170 mm. POLOHA DOLNÍHO PRUTU 50 mm NAD DOLNÍM LÍCEM NADPRAŽÍ, POLOHA HORNÍHO PRUTU 50 mm POD HORNÍM LÍCEM STUPNĚ

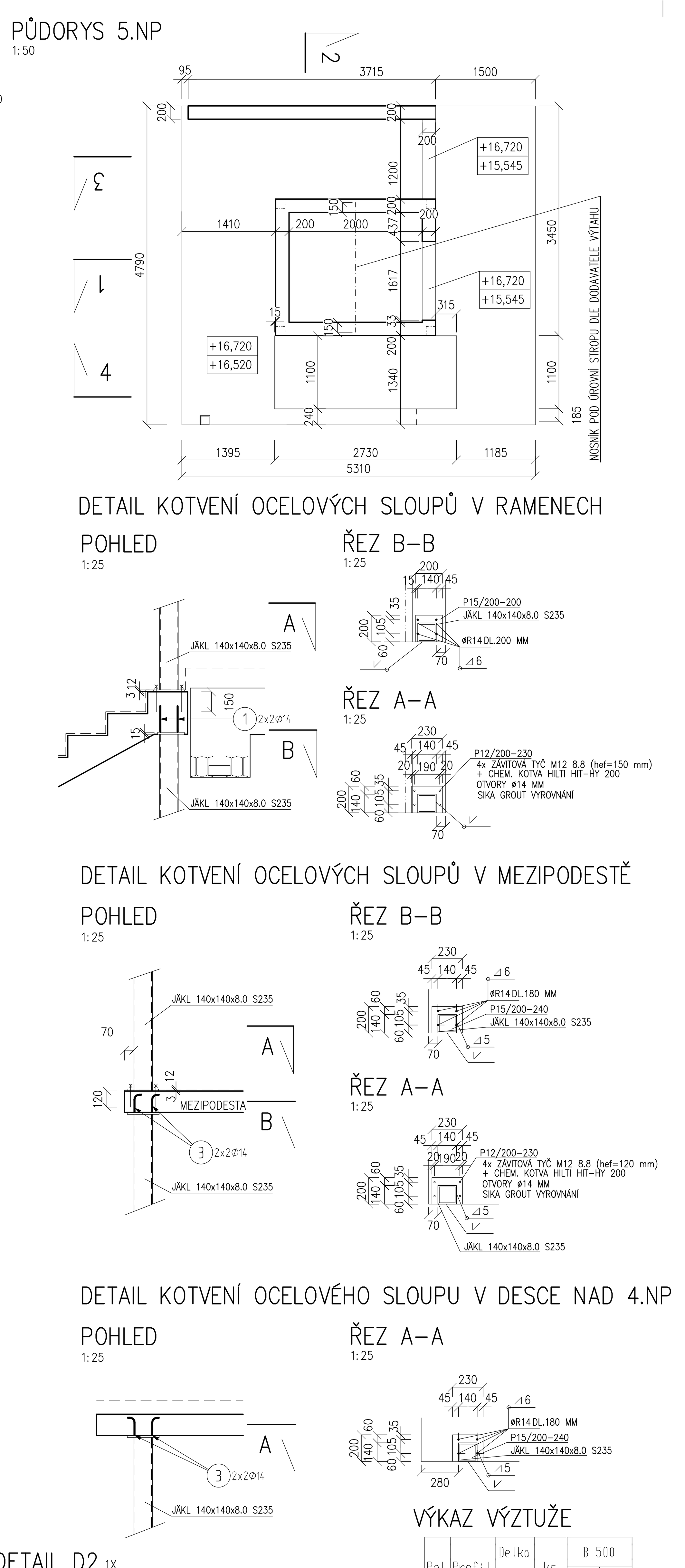

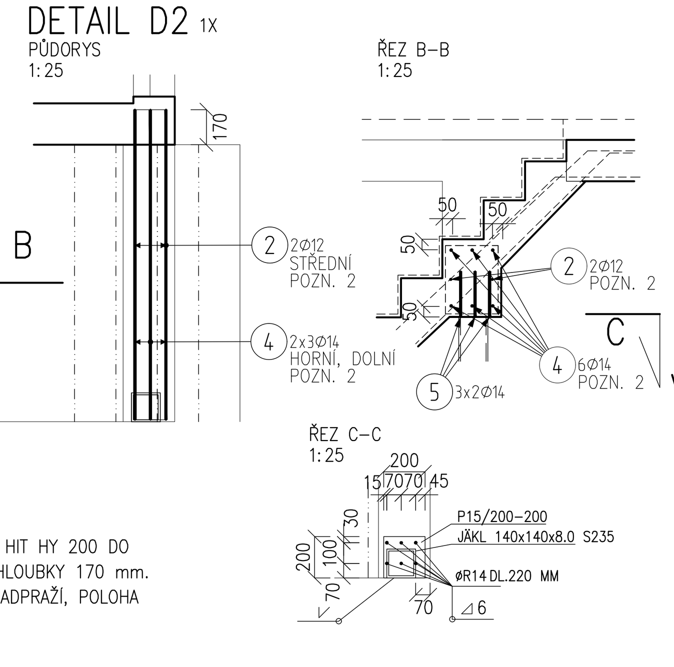

VÝKAZ SÍTÍ

(S1) KARI ø6/150-ø6/150
ca 6 m2 x 1,30 = 7,8 m2 - 23,6 kg
UVAŽOVÁNO ZE SÍTÍ 3,0 x 2,0 m
MIN. STYKOVACÍ DÉLKA 300mm
MAX. POČET STYKOVANÝCH SÍTÍ V JEDNOM BODĚ JE 3

VÝKAZ ZABUDOVANÝCH PRVKŮ

16ks

(V1) DVOUŘADÁ VYLAMOVACÍ VÝZTUŽ DO DESKY TL. 160 mm, 12/100 PRO STĚNU TL. 200 mm
např. FRANK Stabox S, typ B, ATSTA12B1210, únosnost VRd min. = 79,8 kN/m

POZN.1:
PODBETONOVÁNÍ PROVÁDĚT PO ÚSECÍCH DÉLKY MAX. 0,8 M. SOUSEDNÍ ČÁSTI NESMÍ BÝT BETONOVÁNY ZÁROVEŇ A JE MOŽNO JE PROVÁDĚT OB TŘI POLE, .TJ. VE VZDÁLENOSTI CA. 2,4 M.
PO PROVEDENÍ VÝKOPU A PODBETONOVÁNÍ ZÁKLADU DOJDE K PROVEDENÍ SOUSEDNÍ ČÁSTI PO DOSAŽENÍ MIN. 50% 28-DENNÍ PEVNOSTI BETONU V TLAKU.
JEDNOTLIVÉ ČÁSTI PROPOJIT VÝZTUŽÍ 4R12 ZABETONOVANOU 300 MM DO KAŽDÉ Z ČÁSTÍ.
POUŽÍT BETON C20/25 X0 KONZISTENCE S4.
PRO LEPŠÍ ODVZDUŠNĚNÍ PŘI BETONÁŽI BUDOU DO STÁVAJÍCÍHO ZÁKLADU VYVRTÁNY OTVORY ø16 V ROZTEČI CA. 300 MM
POKUD BY DOŠLO K SEDNUTÍ (NEDOSTATEČNÉMU ROZLITÍ) BETONU A VYTVOŘILA BY SE MEZERA MEZI STÁVAJÍCÍM ZÁKLADEM A PODBETONOVÁNÍM,
MUSÍ BÝT TATO SPÁRA ZAINJEKTOVÁNA PŘED PROVEDENÍM DALŠÍHO ZÁBĚRU

LEGENDA

X,XXX	HORNÍ LÍC BETONOVÉ KONSTRUKCE
X,XXX	DOLNÍ LÍC BETONOVÉ KONSTRUKCE

POZNÁMKY

- HYDROIZOLACE DLE PROJEKTU ASŘ !
- PŘEDPOKLÁDANÁ VÝŠKA SKLADBY PODLAHY 15 MM - DLE ZPRACOVATELE ASŘ
- JAKÉKOLIV ODCHYLKY OD TOHOTO PROJEKTU JE TŘEBA KONZULTOVAT SE STATIKEM
- VIDITELNÉ STĚNY BUDOU PROVEDENY V POHLEDOVÉ KVALITĚ VE TŘÍDĚ POHLEDOVOSTI PB2
- VIDITELNÉ HRANY KOSIT TROJÚHELNÍKOVÝMI LIŠTAMI 10x10mm
- DISTANČNÍKY VE STĚNÁCH Z VLÁKNOBETONU
- TRÁMY A PRŮVLAKY BETONOVAT SOUČASNĚ SE STROPNÍ KONSTRUKCÍ
- PŘED BETONÁŽÍ MUSÍ BÝT OVĚŘENY PROSTUPY DLE PLATNÝCH PROJEKTŮ SPECIALIZACÍ
- VEŠKERÉ NOVÉ NEBO DODATEČNĚ PROVÁDĚNÉ PROSTUPY MUSÍ BÝT ODSOUHLASENY PROJEKTANTEM STATIKY
- ROZMĚRY OTVORŮ DVEŘÍ PRO VÝTAH OVĚŘIT DODAVATELEM VÝTAHU A PROJEKTANTEM ASŘ DLE VYBRANÉHO TYPU

- SVARY OK NAVRHNOUT NA PLNOU ÚNOSNOST PŘIPOJOVANÝCH PRVKŮ
- OK CHRÁNIT PŘED ÚČINKY POŽÁRU DLE PROJEKTU PBŘ
- PRO PROVÁDĚNÍ OK JE TŘEBA ZHOTOVIT DÍLENSKOU DOKUMENTACI
- PŘED VÝROBOU OK JE NUTNÉ OVĚŘIT VŠECHNY ROZMĚRY NA STAVBĚ, JE NUTNÉ OVĚŘIT POLOHU NOVÝCH KONSTRUKCÍ KE STÁVAJÍCÍM

- **PŘEDPOKLÁDÁ SE ZALOŽENÍ V ZEMINĚ TŘ. MG-GM (Rdt = 180 kPa). NIŽŠÍ ÚROVEŇ BUDE ZASAHOVAT DO ZVĚTRALÝCH HORNIN (Rdt = min. 250 kPa) GEOTECHNIKEM BUDE PO ODHALENÍ ZS TATO SKUTEČNOST OVĚŘENA A V PŘÍPADĚ ODCHYLKY OD PŘEDPOKLADU BUDE KONTAKTOVÁN PROJEKTANT SKŘ**
- ZÁKL. SPÁRA MUSÍ BÝT V CELÉM ROZSAHU MIN. 20cm V ROSTLÉM TERÉNU, NESMÍ BÝT V ORNICI ČI NAVÁŽKÁCH
- POD ŽELEZOBETONOVÝMI KONSTRUKCEMI ZŘÍDIT PODKLADNÍ BETON MIN. TL. 100mm
- POD ZÁKLADOVOU DESKOU PROVÉST HUTNĚNOU VRSTVU TL. MIN. 300 MM S HUTNĚNÍM MIN. Edef,2 = 60 MPa (Edef,2/Edef,1 = 2,5). ZÁSYPY VRSTVIT PO MAX. 15 CM A HUTNIT S KONEČNÝM ZHUTNĚNÍM VIZ. VÝŠE

BETON	C30/37 XC3,XF3	ZÁKLADOVÉ KONSTRUKCE
	C25/30 XC1	ŽB KONSTRUCKE ŠACHTY A SCHODIŠTĚ
	C16/20 X0	PODKLADNÍ BETON
VÝZTUŽ	B 500B	

KONTROLNÍ TŘÍDA 2 DLE ČSN EN 13670

OCEL S235JR

VÝROBNÍ SKUPINA OK "EXC2" DLE ČSN EN 1090
POVRCHOVÁ ÚPRAVA: - OTRÝSKAT NA STUPEŇ SA 2,5
- NÁTĚROVÝ SYSTÉM DLE STUPNĚ KOROZNÍ AGRESIVITY PROSTŘEDÍ C2 (NÍZKÁ)

VÝKAZ VÝZTUŽE

Pol	Profil	Delka [mm]	ks	B 500 12	B 500 14
*1	14	200	12		2.4
*2	12	1500	20	30.0	
3	14	170	20		3.4
*4	14	1500	6		9.0
*5	14	220	6		1.3
CELKOVA DELKA [m]				30.0	16.1
HMOTNOST [kg]				26.6	19.5
CELKOVA HMOTNOST [kg]				46.1	

VÝPIS VÝZTUŽE

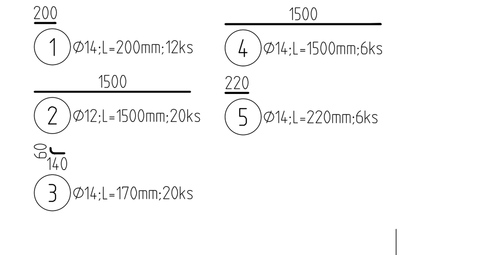

VŠECHNY POUŽITÉ MATERIÁLY MUSÍ SPLŇOVAT POŽADAVKY TECHNICKÝCH NOREM A PŘÍSLUŠNÉ LEGISLATIVY ČESKÉ REPUBLIKY.
VŠECHNY VÝROBKY MUSÍ BÝT POUŽITY V SOULADU S TECHNICKÝMI LISTY VÝROBCŮ.
0,000 = horní líc podlahy stávajícího objektu

Rev.01: Zvýšení objektu, meteo-stanice, úprava základů

HL. PROJEKTANT	ZODP. PROJEKTANT: ING. STLOUKAL	VYPRACOVAL: ING. STLOUKAL
MÍSTO STAVBY	U školy 181, 664 84 Zastávka	
INVESTOR	ZŠ a MŠ T.G.Masaryka , U školy 181, 664 84 Zastávka	
AKCE	ZŠ A MŠ TGM - NÁDSTAVBA UČEBEN ZASTÁVKA D.1.2 STAVEBNĚ KONSTRUKČNÍ ŘEŠENÍ	
VÝKRES	KONSTRUKCE VÝTAHOVÉ ŠACHTY A SCHODIŠTĚ - TVAR	

ING. RADIM STLOUKAL
CZE: Hrázka 24, 621 00 Brno
AT: Biragogasse 17/1, 3400 Klosterneuburg
tel. +420 774 716 182
stloukalradim@gmail.com
www.stloukal-statik.com
ičo: 01608231

DATUM	10/2020
FORMÁT	12 x A4
STUPEŇ	PP
ZAK. Č.	
MĚŘÍTKO	1:50
Č. SOUPRAVY	
Č. VÝKRESU	01